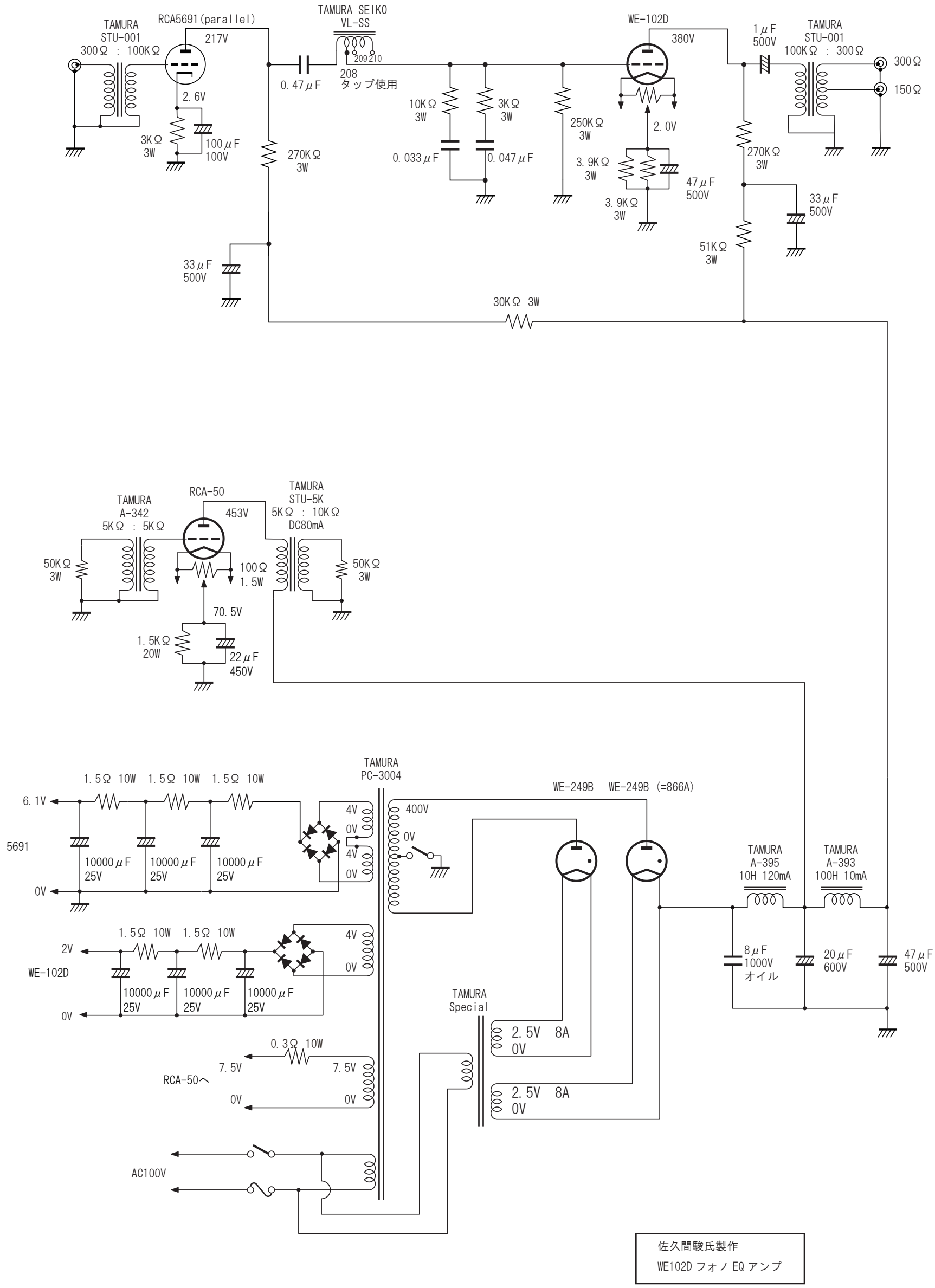

佐久間駿氏製作
WE102D フォノ EQ アンプ